Gegenmuttern
Edelstahl 1.4404,
INOX 316L
PG-/metrisches Gewinde

Lock nuts
stainless steel 1.4404,
INOX 316L
PG-/metric thread

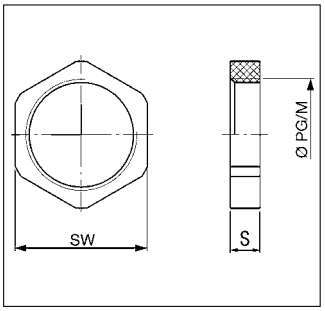

RoHS

Material:
Edelstahl 1.4404, INOX 316L

Farbe(n)/Ausführungen:
- Gewinde: PG/Metrisch

Eigenschaften:
- PG nach „alter“ DIN 46 320

Anwendungsbereiche:
- passend für PG-/metrische Kabel- und Schlauchverschraubungen, sowie Zubehör

Material:
stainless steel 1.4404, INOX 316L

Colour(s)/Designs:
- Thread: PG/metric

Characteristics:
- PG acc. to „old“ DIN 46 320

Applications:
- suitable for PG-/metric Cable- and Conduit Glands as well as Accessories

3.3

Gewinde Thread	Stärke (S) mm Thickness (S) mm	SW mm SW mm	Art.-Nr. Edelstahl Art. no. stainless steel	VE Stck. PU pcs.
PG (nach „alter“ DIN 46320) / PG (acc. to „old“ DIN 46320)				
PG 7	2,9	15,0	6008207	50
PG 9	2,9	19,0	6008209	50
PG 11	3,1	21,0	6008211	50
PG 13,5	3,1	23,0	6008213	50
PG 16	3,1	26,0	6008216	25
PG 21	3,6	32,0	6008221	20
PG 29	4,1	42,0	6008229	15
PG 36	5,1	57,0	6008236	10
PG 42	5,1	60,0	6008242	10
PG 48	5,6	65,0	6008248	10
Metrisch / metric				
M 12 x 1,5	3,0	15,0	6010112	50
M 16 x 1,5	3,0	19,0	6010116	50
M 20 x 1,5	3,5	24,0	6010120	50
M 25 x 1,5	3,5	30,0	6010125	25
M 32 x 1,5	4,5	35,0	6010132	20
M 40 x 1,5	4,5	45,0	6010140	1
M 50 x 1,5	5,5	55,0	6010150	1
M 63 x 1,5	6,0	70,0	6010163	1