PHOENIX CONTACT GmbH & Co. KG
Flachsmarktstraße 8, 32825 Blomberg, Germany
Fax +49-(0)5235-341200, Phone +49-(0)5235-300
phoenixcontact.com

MNR 0180164 - 01 2015-10-23

**DE** Einbauanweisung für den Elektroinstallateur
**EN** Installation notes for electricians
**FR** Instructions d'installation pour l'électricien
**IT** Istruzioni di installazione per l'elettricista
**ES** Instrucciones de montaje para el instalador eléctrico
**PT** Instruções de instalação para o eletricista
**TR** Elektrik tesisatçısı için montaj talimatı
**RU** Инструкция по монтажу для электромонтажника
**EL** Οδηγίες εγκατάστασης για ηλεκτρολόγους εγκαταστάτες
**NL** Montageaanwijzing voor de elektro-installateur
**DA** Monteringsvejledning for el-installatøren
**SV** Monteringsanvisningar för elinstallatörer
**NO** Monteringsanvisning for elektroinstallatøren
**FI** Asennusohje sähköasentajalle
**PL** Instrukcje dot. instalacji dla elektryka instalatora
**CS** Montážní pokyny pro elektroinstalaci
**SL** Navodila za vgradnjo za elektroinštalaterje
**HU** Beszerelési utasítás az elektromos telepítést végző szakember számára

| | | | |
|---|---|---|---|
| PTPOWER 95 | 3260100 | PTPOWER 95-3L/FE-F | 3260127 |
| PTPOWER 95 BU | 3260103 | PTPOWER 95-3L/N/FE-F | 3260130 |
| PTPOWER 95-PE | 3260106 | PTPOWER 95-F | 3260133 |
| PTPOWER 95-3L | 3260109 | PTPOWER 95-F BU | 3260136 |
| PTPOWER 95-3L/N | 3260112 | PTPOWER 95-FE | 3260139 |
| PTPOWER 95-3L/FE | 3260115 | PTPOWER 95-FE-F | 3260142 |
| PTPOWER 95-3L/N/FE | 3260118 | PTPOWER 95 P | 3260163 |
| PTPOWER 95-3L-F | 3260121 | PTPOWER 95 P BU | 3260166 |
| PTPOWER 95-3L/N-F | 3260124 | | |

## Português

### Terminal de alta corrente

Observar os dados técnicos e as indicações de condutores adequados na próxima página.

**ATENÇÃO: Perigo de choque elétrico**
Os condutores apenas podem ser conectados ou separados em estado livre de tensão.

**IMPORTANTE: Danos no terminal**
A chave de fenda para abrir e fechar a alavanca deve ser inserida até o limite. Apenas usar uma chave de fenda adequada (p. ex., SZF 3-1,0X5,5, 1206612).

**IMPORTANTE: Risco para a ligação elétrica**
Pressionar a alavanca para baixo até as três marcações apontarem uma à outra.
Aliviar quaisquer cargas mecânicas no local de ligação. Assegure que haja espaço suficiente para a ligação.

**IMPORTANTE:** Observe a capacidade de condução de corrente dos trilhos de fixação a fim de garantir uma condução segura da corrente de curto-circuito.

## Español

### Borne para corriente de alta intensidad

Tenga en cuenta los datos técnicos e indicaciones referentes a los conductores adecuados en la página siguiente.

**ADVERTENCIA: Peligro de descarga eléctrica**
Solo se permite la conexión o desconexión de los conductores cuando no estén sometidos a tensión.

**IMPORTANTE: Daños en el borne**
El destornillador para abrir y cerrar la palanca debe introducirse hasta el tope. Utilice únicamente un destornillador adecuado de cabeza plana (p. ej. SZF 3-1,0X5,5, 1206612).

**IMPORTANTE: Riesgo en la conexión eléctrica**
Presione la palanca hacia abajo, hasta que las tres marcas coincidan.
Contrarreste las fuerzas mecánicas que actúen sobre la conexión eléctrica. Asegúrese de tener suficiente espacio para el cableado.

**IMPORTANTE:** Respete la capacidad de corriente de los carriles para garantizar una derivación segura de la corriente de cortocircuito.

## Italiano

### Morsetto di potenza

Osservare i dati tecnici e le indicazioni relative ai conduttori adatti riportati alla pagina seguente.

**AVVERTENZA: Pericolo di scosse elettriche**
I conduttori devono essere collegati e scollegati sempre in assenza di tensione.

**IMPORTANTE: Danni al morsetto**
Il cacciavite per l'apertura e la chiusura della leva deve essere inserito fino a battuta. Utilizzare solamente un cacciavite piatto adatto (ad es. SZF 3-1,0X5,5, 1206612).

**IMPORTANTE: Pericoli per la connessione elettrica**
Premere la leva verso il basso finché le tre marcature non sono allineate.
Prevenire le sollecitazioni meccaniche sul punto di connessione. Garantire lo spazio sufficiente per il cablaggio.

**IMPORTANTE:** Rispettare il carico di corrente ammesso delle guide di montaggio per scaricare in maniera affidabile la corrente di corto circuito.

## Français

### Bloc de jonction de puissance

Il convient de respecter les caractéristiques techniques ainsi que les données relatives aux conducteurs appropriés indiquées à la page suivante.

**AVERTISSEMENT : Risque de choc électrique**
Ne raccorder ou déconnecter les conducteurs qu'en l'absence de tension.

**IMPORTANT : Endommagement du bloc de jonction**
Introduire le tournevis jusqu'en butée afin de soulever le levier pour l'amener en position ouverte ou de l'abaisser pour l'amener en position fermée. Utiliser uniquement un tournevis pour vis à tête fendue (par ex. SZF 3-1,0X5,5, 1206612).

**IMPORTANT : Risque d'endommagement du raccordement électrique**
Appuyer sur le levier jusqu'à ce que les trois repères soient alignés.
Absorber les charges mécaniques au point de raccordement. Veiller à ce qu'il y ait suffisamment de place pour le câblage.

**IMPORTANT :** Respecter la capacité de charge des profilés afin de garantir une évacuation fiable du courant de court-circuit.

## English

### High-current terminal block

Observe the technical data and information on suitable conductors on the next page.

**WARNING: Risk of electric shock**
The conductors may only be connected or released when power is switched off.

**NOTE: Risk of damage to the terminal block**
The screwdriver for opening and closing the lever has to be inserted as far as it will go. Only use a suitable bladed screwdriver (e.g. SZF 3-1.0X5.5, 1206612).

**NOTE: Risk of damage to the electrical connection**
Press the lever down until the three markings point to one another.
Absorb mechanical loads at the connection point. Make sure there is enough space for the wiring.

**NOTE:** Please observe the current carrying capacity of the DIN rails so as to ensure reliable diverting of any short-circuit current.

## Deutsch

### Hochstromklemme

Beachten Sie die technischen Daten und die Angaben zu den geeigneten Leitern auf der nächsten Seite.

**WARNUNG: Stromschlaggefahr**
Die Leiter dürfen nur spannungslos angeschlossen oder gelöst werden.

**ACHTUNG: Beschädigung der Klemme**
Der Schraubendreher zum Öffnen und Schließen des Hebels muss bis zum Anschlag eingeführt werden. Verwenden Sie nur einen geeigneten Schlitzschraubendreher (z. B. SZF 3-1,0X5,5, 1206612).

**ACHTUNG: Gefährdung des elektrischen Anschlusses**
Drücken Sie den Hebel herunter, bis die drei Markierungen aufeinander zeigen.
Fangen Sie an der Anschlussstelle mechanische Belastungen ab. Achten Sie auf ausreichend Platz für die Verdrahtung.

**ACHTUNG:** Beachten Sie die Strombelastbarkeit der Tragschienen, um eine zuverlässige Abführung des Kurzschlussstroms zu gewährleisten.

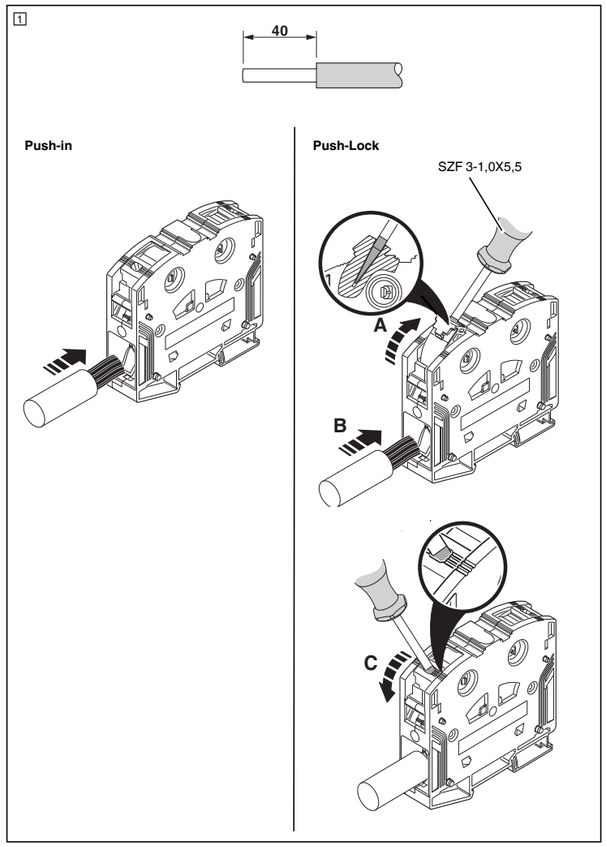


## Svenska

### Kraftkabelplint

Beakta den tekniska datan och informationen gällande lämpliga ledare på nästa sida.

**VARNING: Risk för elektrisk stöt**
Ledarna måste vara spänningsfria när de kopplas till eller från.

**OBS: Risk för skada på plint**
Skruvmejseln för att öppna och stänga spaken, måste föras in till anslaget. Använd en lämplig spårskruvmejsel (t.ex. SZF 3-1,0X5,5, 1206612).

**OBS: Fara vid den elektriska anslutningen**
Tryck ned spaken tills de tre markeringarna pekar mot varandra.
Fånga upp mekaniska belastningar vid anslutningsstället. Kontrollera att det finns tillräckligt med plats för kabeldragning/trådning.

**OBS:** Beakta DIN-skenornas strömbelastningskapacitet, för att säkerställa en tillförlitlig överföring av kortslutningsströmmen.

## Dansk

### Stærkstrømsklemme

Bemærk de tekniske data og angivelserne vedrørende de egnede ledere på næste side.

**ADVARSEL:** Fare for strømslag
Lederne skal være spændingsfrie ved til- og frakobling.

**VIGTIGT: Beskadigelse af klemmen**
Skruetrækkeren skal indføres til anslag ved åbning og lukning af vippearmen. Anvend kun en egnet kærvskruetrækker (f. eks. SZF 3-1,0X5,5, 1206612).

**VIGTIGT: Fare for den elektriske tilslutning**
Tryk vippearmen ned indtil de tre markeringer peger mod hinanden.
Opfang mekaniske belastninger ved tilslutningsåbningen. Sørg for tilstrækkelig plads til fortrådningen.

**VIGTIGT:** Vær opmærksom på bæreskinnernes strømværdi for at sikre en pålidelig afledning af kortslutningsstrømmen.

## Nederlands

### Klem voor hoge stromen

Neem de technische gegevens en de informatie met betrekking tot de beschikbare aders op de volgende pagina in acht.

**WAARSCHUWING: Gevaar door stroomstoten**
De aders mogen alleen aangesloten of afgekoppeld worden als deze niet onder stroom staan.

**LET OP: Beschadiging van de klem**
De schroevendraaier die gebruikt wordt om het hendeltje te openen en te sluiten, moet tot de bodem van het hendeltje ingebracht worden Maak uitsluitend gebruik van geschikte gleufschroevendraaiers (bijv. SZF 3-1,0X5,5, 1206612).

**LET OP: Risico op disfunctioneren van de elektrische aansluiting**
Druk het hendeltje zover omlaag tot de drie markeringen naar elkaar toewijzen.
Vang bij de aansluiting mechanische belastingen op. Houd rekening met voldoende plaats voor de bedrading.

**LET OP:** Houd a.u.b. rekening met de stroombelastbaarheid van de montagerail, om een betrouwbare afleiding van de kortsluitstroom te kunnen garanderen.

## Ελληνικά

### Ακροδέκτης υψηλού ρεύματος

Λάβετε υπόψη τα τεχνικά δεδομένα και τα στοιχεία για τα κατάλληλα καλώδια στην επόμενη σελίδα.

**ΠΡΟΕΙΔΟΠΟΙΗΣΗ: Κίνδυνος ηλεκτροπληξίας**
Τα καλώδια επιτρέπεται να συνδέονται και να αποσυνδέονται μόνο όταν δεν είναι υπό τάση.

**ΠΡΟΦΥΛΑΞΗ: Ζημιά στον ακροδέκτη**
Το κατσαβίδι για άνοιγμα και κλείσιμο του μοχλού πρέπει να εισάγεται μέχρι τέρμα. Χρησιμοποιείτε μόνο κατάλληλα ίσια κατσαβίδια (π.χ. SZF 3-1,0X5,5, 1206612).

**ΠΡΟΦΥΛΑΞΗ: Κίνδυνος για την ηλεκτρική σύνδεση**
Πιέστε το μοχλό προς τα κάτω μέχρι που τα τρία σημάδια να δείχνουν το ένα πάνω στο άλλο.
Στο σημείο σύνδεσης αποφεύγετε τις μηχανικές καταπονήσεις. Φροντίστε για επαρκή χώρο για την καλωδίωση.

**ΠΡΟΦΥΛΑΞΗ:** Για να διασφαλιστεί η σωστή απαγωγή του ρεύματος βραχυκυκλώματος προσέξτε ώστε οι ράγες στήριξης να έχουν τη σωστή αντοχή ρεύματος.

## Русский

### Клемма для высокого тока

Учитывать технические данные и параметры соответствующих проводников на следующей странице.

**ОСТОРОЖНО: Опасность поражения электрическим током**
Проводники подсоединять или отсоединять можно только в обесточенном состоянии.

**ПРЕДУПРЕЖДЕНИЕ: Повреждение клеммы**
Отвертку для открытия и закрытия рычага необходимо вставлять до упора. Использовать только соответствующую шлицевую отвертку (например, SZF 3-1,0X5,5, 1206612).

**ПРЕДУПРЕЖДЕНИЕ: Опасность повреждения электроподключения**
Нажимать рычаг вниз, пока три маркировки не будут указывать друг на друга.
В месте подключения обеспечить защиту от механических нагрузок. Следить за достаточным количеством места для кабельной разводки.

**ПРЕДУПРЕЖДЕНИЕ:** Необходимо учитывать нагрузочную способность монтажной рейки по току, чтобы обеспечить надежный отвод тока короткого замыкания.

## Türkçe

### Yüksek akım klemensi

Bir sonraki sayfadaki teknik verileri ve uygun kablolarla ilgili bilgileri dikkate alın.

**UYARI: Elektrik şoku tehlikesi**
Kablolar yalnızca güç kapalı iken bağlanmalı veya serbest bırakılmalıdır.

**NOT: Klemenste hasar tehlikesi**
Kolun açılması ve kapatılması için kullanılan tornavida, gidebildiği son noktaya kadar içeri doğru itilmelidir. Yalnızca uygun bir düz tornavida kullanın (örn. SZF 3-1.0X5.5, 1206612).

**NOT: Elektrik bağlantısında hasar tehlikesi**
Üç markalama birbirine işaret edene kadar kolu aşağı doğru bastırın.
Bağlantı noktasındaki mekanik gerginliği absorbe edin. Kablaj için yeterli alan bulunduğundan emin olun.

**NOT:** Olası bir kısa devre akımının güvenilir şekilde saptırılmasını garanti altına almak için lütfen DIN raylarının akım taşıma kapasitelerine uyun.

## Magyar

### Nagyáramú kapocs

Vegye figyelembe a következő oldalon található műszaki adatokat és a megfelelő vezetékekre vonatkozó adatokat.

**FIGYELMEZTETÉS: Áramütés veszélye**
A vezetékeket csak feszültségmentes állapotban szabad csatlakoztatni vagy szétcsatlakoztatni.

**FIGYELEM: A sorkapocs meghibásodása**
Az emelő nyitásához és zárásához a csavarhúzót ütközésig be kell vezetni. Kizárólag megfelelő hornyos csavarokhoz alkalmas csavarhúzót (pl. SZF 3-1,0X5,5, 1206612) használjon.

**FIGYELEM: Az elektromos csatlakozás veszélyeztetése**
Nyomja le addig az emelőkart, míg a három jelölés egymásra nem mutat.
Kérdezze le a mechanikus terheléseket a csatlakozási ponton. Ügyeljen arra, hogy elegendő hely legyen a vezetékezéshez.

**FIGYELEM:** Vegye figyelembe a kalapsínek áramterhelhetőségét a zárlati áram megbízható elvezetésének biztosítása érdekében.

## Slovensko

### Sponka za velik tok

Upoštevajte tehnične podatke in navedbe o primernih vodnikih na naslednji strani.

**OPOZORILO: nevarnost udara električnega toka**
Priklop in odklop vodnikov je dovoljen samo v stanju brez napetosti.

**POZOR: poškodovanje sponke**
Izvijač za odpiranje in zapiranje ročice morate vstaviti do omejitve. Uporabljajte samo primeren ploščat izvijač (npr. SZF 3-1,0X5,5, 1206612).

**POZOR: nevarnost za električni priključek**
Pritisnite ročico navzdol tako, da se tri oznake medsebojno prekrijejo.
Prestrezite mehanske obremenitve na priključnem mestu. Poskrbite, da je dovolj prostora za ožičenje.

**POZOR:** Upoštevajte tokovno obremenljivost tokovnih tračnic, da bo zagotovljeno zanesljivo odvajanje kratkostičnega toka.

## Česky

### Svornice pro velký proud

Respektujte technické údaje a údaje o vhodných vodičích na následující straně.

**VAROVÁNÍ: Nebezpečí zasažení elektrickým proudem**
Připojování nebo odpojování vodičů je dovoleno jen ve stavu bez napětí.

**POZOR: Nebezpečí poškození svornice**
Šroubovák k otevření a uzavření páčky musí být zastrčen až na doraz. Používejte jen vhodný plochý šroubovák (např. SZF 3-1,0X5,5, 1206612).

**POZOR: Nebezpečí ohrožení elektrické přípojky**
Zamáčkněte páčku dolů, až budou tři zářezy vedle sebe.
Na místě přípojky zachytávejte mechanická zatížení. Dbejte na dostatek místa pro propojení vodičí.

**POZOR:** Berte v úvahu proudovou kapacitu nosných lišt – jen tak bude zajištěn spolehlivý odvod zkratového proudu.

## Polski

### Złącze wysokoprądowe

Przestrzegać zawartych na następnej stronie danych technicznych dotyczących dopuszczalnych właściwych przewodów.

**OSTRZEŻENIE: Ryzyko porażenia prądem elektrycznym**
Przewody przyłączać i odłączać można jedynie po odłączeniu napięcia.

**UWAGA: Ryzyko uszkodzenia złącza**
Podczas otwierania i zamykania dźwigni wkrętak należy wprowadzać do oporu. Należy do tego celu używać wyłącznie odpowiednich wkrętaków płaskich (np. SZF 3-1,0X5,5, 1206612).

**UWAGA: Zagrożenie przyłącza elektrycznego**
Dźwignię należy wciskać aż do zbiegnięcia się wszystkich trzech oznaczeń.
Chronić przyłącze przed obciążeniami mechanicznymi. Przewidzieć wystarczającą ilość miejsca na oprzewodowanie.

**UWAGA:** Prosimy uwzględnić obciążalność prądową szyn nośnych, aby zapewnić niezawodne odprowadzanie prądu zwarciowego.

## Suomi

### Suurvirtapistoliitin

Huomioi tekniset tiedot ja seuraavalla sivulla annetut soveltuvia johtimia koskevat tiedot.

**VAROITUS:** Sähköiskun vaara
Johtimia saa liittää ja irrottaa vain niiden ollessa kytkettyinä jännitteettömiksi.

**VARO: Liittimen vaurioituminen**
Ruuvitaltta on työnnettävä vasteeseen asti vivun avaamista ja sulkemista varten. Käytä vain tarkoitukseen soveltuvaa uraruuvimeisseliä (esim. SZF 3-1,0X5,5, 1206612).

**VARO: Sähköliitäntään liittyvä vaara**
Paina vipua alas, kunnes kolme merkintää ovat kohdakkain.
Pidä huolta siitä, että liitäntäkohta ei pääse altistumaan mekaaniselle rasitukselle (esim. veto). Varaa johdotukselle riittävästi tilaa.

**VARO:** Huomioi asennuskiskojen sähköinen kuormitettavuus oikosulkuvirran luotettavan pois johtamisen takaamiseksi.

## Norsk

### Sterkstrømsrekkeklemme

Følg de tekniske spesifikasjonene og angivelsene for de egnede lederne på neste side.

**ADVARSEL: Fare for elektrisk støt**
Lederen må bare kobles til eller fra i spenningsfri tilstand.

**OBS: Skader på klemmen**
Skrutrekkeren som brukes til å åpne og lukke spaken, må føres inn helt til den stopper. Du må bare bruke en egnet sportrekker (f.eks. SZF 3-1,0X5,5, 1206612).

**OBS: Fare for å skade den elektriske tilkoblingen**
Trykk ned spaken helt til de tre markeringene peker mot hverandre.
Støtt opp mekaniske belastninger i tilkoblingspunktet. Sørg for at det er tilstrekkelig med plass for kablingen.

**OBS:** Ta hensyn til maks. tillatt strømstyrke for monteringsskinnene slik at en pålitelig bortledning av kortslutningsstrømmen er sikret.

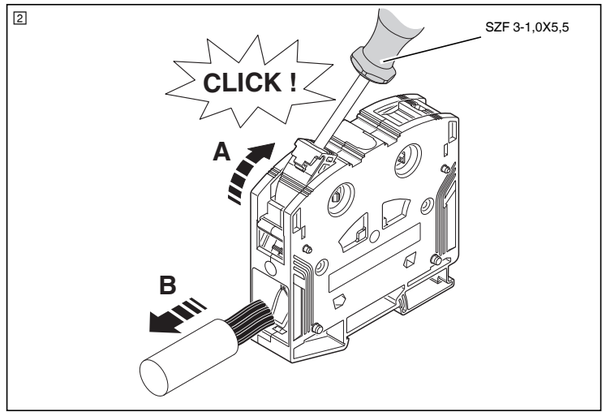


© PHOENIX CONTACT 2015-10-23

| Português | Español | Italiano | Français | English | Deutsch | PTPOWER 95 |
|---|---|---|---|---|---|---|
| Tensão de dimensionamento (IEC) | Tensión asignada (IEC) | Tensione nominale (IEC) | Tension de référence (CEI) | Rated voltage (IEC) | Bemessungsspannung (IEC) | 1000 V AC/1500 V DC |
| Corrente nominal (IEC) | Corriente asignada (IEC) | Corrente nominale (IEC) | Courant de référence (CEI) | Rated current (IEC) | Bemessungsstrom (IEC) | 232 A |
| Bitola nominal | Sección transversal de dimensionamiento | Sezione di riferimento | Section de référence | Rated cross section | Bemessungsquerschnitt | 95 mm² |
| Tensão de choque de dimensionamento | Tensión transitoria de dimensionamiento | Tensione nominale impulsiva | Tension de choc assignée | Rated surge voltage | Bemessungsstoßspannung | 8 kV |
| **Capacidade de conexão Push-Lock** | **Capacidad de conexión Push-Lock** | **Dati di collegamento Push-Lock** | **Capacité du raccordement Push-Lock** | **Push-lock connection capacity** | **Anschlussvermögen Push-Lock** | |
| Rígido/flexível | Rígido/flexible | Rigido/flessibile | Rigide/souple | Solid/stranded | Starr/flexibel | 25 mm² ... 95 mm² |
| AWG/kcmil | AWG/kcmil | AWG/kcmil | AWG/kcmil | AWG/kcmil | AWG/kcmil | 4 ... 4/0 |
| Flexível com terminal tubular com ou sem luva de plástico | Flexible con puntera con o sin collar aislante | Flessibile con capocorda montato con o senza collare di isolamento | Souple avec embout, avec ou sans collier isolant | Stranded with ferrule with or without plastic sleeve | Flexibel mit Aderendhülse mit oder ohne Kunststoffhülse | 25 mm² ... 95 mm² |
| Flexível com terminal tubular TWIN com suporte de plástico (2 fios) | Flexible con puntera TWIN con collar aislante (2 conductores) | Flessibile con capocorda montato TWIN e collare di isolamento (2 conduttori) | Souple avec embout TWIN, avec collier isolant (2 conducteurs) | Stranded with TWIN ferrule with plastic sleeve (2-wire) | Flexibel mit TWIN-Aderendhülse mit Kunststoffhülse (2 Leiter) | – |
| **Capacidade de conexão Push-in** | **Capacidad de conexión Push-in** | **Dati di collegamento Push-in** | **Capacité du raccordement Push-in** | **Push-in connection capacity** | **Anschlussvermögen Push-in** | |
| Rígido | Rígido | Rigido | Rigide | Solid | Starr | 25 mm² ... 95 mm² |
| Flexível com terminal tubular com e sem luva de plástico | Flexible con puntera con y sin collar aislante | Flessibile con capocorda montato con e senza collare di isolamento | Souple avec embout, avec et sans collier isolant | Stranded with ferrule with and without plastic sleeve | Flexibel mit Aderendhülse mit und ohne Kunststoffhülse | 25 mm² ... 95 mm² |
| Comprimento de decapagem | Longitud de pelado | Lunghezza del tratto da spelare | Longueur à dénuder | Stripping length | Abisolierlänge | 40 mm |
| Pino calibrador | Calibre cilíndrico | Calibro a tampone | Gabarit | Internal cylindrical gauge | Lehrdorn | B12 |
| UL 1059, Usegroup E | UL 1059, Usegroup E | UL 1059, Use Group E | UL 1059, Usegroup E | UL 1059, Use Group E | UL 1059, Usegroup E | 1000 V/230 A |
| ATEX EX e, conforme EN 60079-0, EN 60079-7 | ATEX EX e según EN 60079-0, EN 60079-7 | ATEX EX e a norma EN 60079-0, EN 60079-7 | ATEX EX e selon EN 60079-0, EN 60079-7 | ATEX EX e in acc. with EN 60079-0, EN 60079-7 | ATEX EX e nach EN 60079-0, EN 60079-7 | √ |

| Svenska | Dansk | Nederlands | Ελληνικά | Русский | Türkçe | PTPOWER 95 |
|---|---|---|---|---|---|---|
| Nominell spänning (IEC) | Isolationsmærkespænding (IEC) | Nominale spanning (IEC) | Ονομαστική τάση (IEC) | Расчетное напряжение (МЭК) | Nominal gerilim (IEC) | 1000 V AC/1500 V DC |
| Märkström (IEC) | Mærkestrøm (IEC) | Nominale stroom (IEC) | Ονομαστικό ρεύμα (IEC) | Расчетный ток (МЭК) | Nominal akım (IEC) | 232 A |
| Dimensionerad anslutningsförmåga | Dimensioneringstværsnit | Nominale aansluitdoorsnede | Ονομαστική διατομή | Расчетное сечение | Nominal kesit | 95 mm² |
| Märkstötspänning | Dimensionerings-stødspænding | Test-stootspanning | Ονομαστική τάση αιχμής | Расчетное импульсное напряжение | Nominal aşırı gerilim | 8 kV |
| **Anslutningskapacitet Push-Lock** | **Tilslutningsevne Push-Lock** | **Aansluitvermogen Push-Lock** | **Δυνατότητα σύνδεσης Push-Lock** | **Соединительная способность разъема Push-Lock** | **Push-lock bağlantı kapasitesi** | |
| Styv/flexibel | Stiv/fleksibel | Niet-flexibel/flexibel | Άκαμπτο/εύκαμπτο | Жесткий/гибкий | Tek damarlı/çok damarlı | 25 mm² ... 95 mm² |
| AWG/kcmil | AWG/kcmil | AWG/kcmil | AWG/kcmil | AWG/kcmil | AWG/kcmil | 4 ... 4/0 |
| Flexibel med trådändhylsa, med eller utan isolerkrage | Fleksible ledere med terminalrør med eller uden isolationskrave | Soepel met adereindhuls met of zonder kunststofhuls | Εύκαμπτα με ακροχιτώνια με ή χωρίς πλαστικά χιτώνια | Гибкий проводник с кабельным наконечником с изолирующим хомутом или без него | Yüksüklü çok damarlı, plastik kılıf ile birlikte veya hariç | 25 mm² ... 95 mm² |
| Flexibel med TWIN-trådändhylsa, med isolerkrage (2 ledare) | Fleksible ledere med TWIN-terminalrør med isolationskrave (2 ledere) | Soepel met TWIN-adereindhuls met kunststofhuls (2 aders) | Εύκαμπτα με ακροχιτώνια TWIN με πλαστικά χιτώνια (2 καλώδια) | Гибкий проводник с кабельным наконечником типа TWIN с изолирующим хомутом (2 проводника) | Plastik kılıflı TWIN yüksüklü çok damarlı (2-tel) | – |
| **Anslutningskapacitet Push-in** | **Tilslutningsevne Push-in** | **Aansluitvermogen Push-in** | **Δυνατότητα σύνδεσης Push-in** | **Соединительная способность разъема Push-in** | **Push-in bağlantı kapasitesi** | |
| Styv | Stiv | Niet-flexibel | Άκαμπτα | Жесткий | Tek damarlı | 25 mm² ... 95 mm² |
| Flexibel med trådändhylsa, med och utan isolerkrage | Fleksible ledere med terminalrør med og uden isolationskrave | Flexibel met adereindhuls met en zonder kunststofhuls | Εύκαμπτα με ακροχιτώνια με και χωρίς πλαστικά χιτώνια | Гибкий проводник с кабельным наконечником с изолирующим хомутом и без него | Yüksüklü çok damarlı, plastik kılıf ile birlikte ve hariç | 25 mm² ... 95 mm² |
| Avisoleringslängd | Afisoleringslængde | Striplengte | Μήκος απογύμνωσης | Длина снятия изоляции | Kablo soyma uzunluğu | 40 mm |
| Toleranstolk | Prøvedorn | Teststift | Μετρητής | Калиберная пробка | Iç silindirik gösterge | B12 |
| UL 1059, Usegroup E | UL 1059, Usegroup E | UL 1059, Usegroup E | UL 1059, Ομάδα χρηστών E | UL 1059, группа использования E | UL 1059, Kullanım Grubu E | 1000 V/230 A |
| ATEX EX e enligt EN 60079-0, EN 60079-7 | ATEX EX e iht. EN 60079-0, EN 60079-7 | ATEX EX e nach EN 60079-0, EN 60079-7 | ATEX EX e κατά το EN 60079-0, EN 60079-7 | ATEX EX e согласно EN 60079-0, EN 60079-7 | ATEX EX e, EN 60079-0 ve EN 60079-7'ye uygun | √ |

| Magyar | Slovensko | Česky | Polski | Suomi | Norsk | PTPOWER 95 |
|---|---|---|---|---|---|---|
| Méretezési feszültség (IEC) | Nominalna napetost (IEC) | Jmenovité napětí (IEC) | Napięcie znamionowe (IEC) | Nimellisjännite (IEC) | Merkespenning (IEC) | 1000 V AC/1500 V DC |
| Méretezési áram (IEC) | Nominalni tok (IEC) | Jmenovitý proud (IEC) | Prąd znamionowy (IEC) | Nimellisvirta (IEC) | Merkestrøm (IEC) | 232 A |
| Méretezési keresztmetszet | Nominalni prečni prerez | Jmenovitý průřez | Przekrój znamionowy | Nimellispoikkipinta-ala | Merketverrsnitt | 95 mm² |
| Méretezési lökőfeszültség | Nominalna preizkusna napetost | Jmenovité rázové napětí | Znamionowe napięcie udarowe | Nimellinen syöksyjännite | Merkestøtspenning | 8 kV |
| **Push-Lock csatlakozási képesség** | **Možnost priklopa Push-Lock** | **Možnost připojení Push-Lock** | **Zdolność przyłączeniowa Push-Lock** | **Liitäntäkapasiteetti: Push-Lock** | **Tilkoblingsmulighet Push-Lock** | |
| Tömör/sodrott | Tog/fleksibilen | Tuhý/ohebný | przewód sztywny/giętki | Jäykkä/taipuisa | Stiv/fleksibel | 25 mm² ... 95 mm² |
| AWG/kcmil | AWG/kcmil | AWG/kcmil | AWG/kcmil | AWG/kcmil | AWG/kcmil | 4 ... 4/0 |
| Sodrott, szigetelőgalléros vagy anélküli érvéghüvellyel | Fleksibilen z votlico z ali brez tulke iz umetne mase | Ohebný s koncovkou vodiče s plastovou objímkou nebo bez ní | przewód giętki z tulejką oraz z tuleją z tworzywa sztucznego lub bez | Joustava, johdinholkilla varustettu, muoviholkilla tai ilman muoviholkkia | Fleksibel med endehylse med eller uten isolasjonskrage | 25 mm² ... 95 mm² |
| Sodrott TWIN szigetelőgalléros érvéghüvellyel (2 vezeték) | Fleksibilen s TWIN-votlico s tulko iz umetne mase (2 vodnika) | Ohebný s koncovkou vodiče TWIN s plastovou objímkou (2 vodiče) | przewód giętki z tulejką TWIN oraz z tuleją z tworzywa sztucznego (2-żyłowy) | Joustava, TWIN-johdinholkilla varustettu, muoviholkilla tai ilman muoviholkkia (2 johdinta) | Fleksibel med TWIN-endehylse med isolasjonskrage (2 ledere) | – |
| **Direkt rugós csatlakozási képesség** | **Možnost priklopa Push-in** | **Možnost připojení Push-in** | **Zdolność przyłączeniowa Push-in** | **Liitäntäkapasiteetti: Push-in** | **Tilkoblingsmulighet Push-in** | |
| Tömör | Tog | Tuhý | przewód sztywny | Jäykkä | Entrådet | 25 mm² ... 95 mm² |
| Sodrott, szigetelőgalléros és anélküli érvéghüvellyel | Fleksibilen z votlico z in brez tulke iz umetne mase | Ohebný s koncovkou vodiče s plastovou objímkou a bez ní | przewód giętki z tulejką oraz z tuleją z tworzywa sztucznego lub bez | Joustava, johdinholkilla varustettu, muoviholkilla ja ilman muoviholkkia | Flertrådet med endehylse med og uten isolasjonskrage | 25 mm² ... 95 mm² |
| Csupaszolási hossz | Dolžina snemanja izolacije | Délka odizolování | Długość odizolowania | Kuorintapituus | Avisoleringslengde | 40 mm |
| Idomszer | Merilni trn | Vnitřní válcový rozměr | Sprawdzian trzpieniowy | Tappitulkki | Prøvedor | B12 |
| UL 1059, Usegroup E | UL 1059, Usegroup E | UL 1059, skupina uživatelů E | UL 1059, Usegroup E | UL 1059, Usegroup E | UL 1059, Usegroup E | 1000 V/230 A |
| ATEX EX e az EN 60079-0, EN 60079-7 szabványok szerint | ATEX EX e po EN 60079-0, EN 60079-7 | ATEX EX e podle EN 60079-0, EN 60079-7 | ATEX EX e wg EN 60079-0, EN 60079-7 | ATEX EX e standardien EN 60079-0, EN 60079-7 mukaan | ATEX EX e iht. EN 60079-0, EN 60079-7 | √ |

3

AGK 10-PTPOWER, 3260145
AGK 10-PTPOWER BU, 3260148
AGK 10-PTPOWER GN/YE, 3260151
AGK 10-PTPOWER BK/YE, 3260154

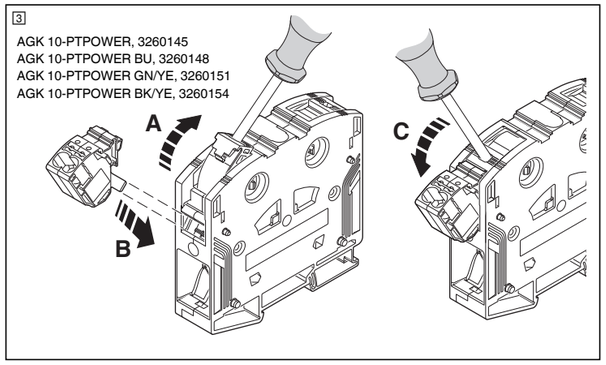


4

**Push-in**
**Push-Lock**

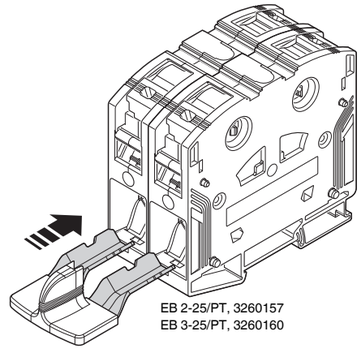

EB 2-25/PT, 3260157
EB 3-25/PT, 3260160